LEADER ELEVATION

Doubleur de parking | Plaque tournante | Monte voiture

PRÉSENTATION DE LA SOCIÉTÉ

Depuis 2011 Leader élévation vous propose un large éventail de solutions pour répondre à tous vos besoins de stationnement qu'il s'agisse de solutions simples permettant de superposer deux voitures ou des systèmes plus élaborés pour tous types de véhicules.

Tout au long de votre projet nous vous accompagnons pour vous apporter la solution la mieux adoptée.

Les équipements que nous vous proposons sont conformes aux normes et règles européenes en vigueur.

LEADER
ELEVATION

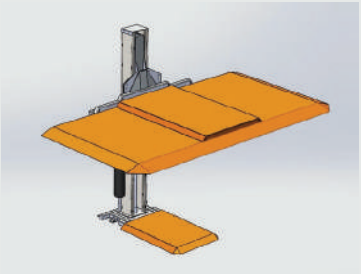

LEADER-PARK 2300/2700/3200

- Capacité de charge possible de 2300 kg à 3200kg suivant vos besoins
- Colonne conçue symétrique
- La fonction de partage des colonnes intermédiaires permet d'économiser du coût et de l'espace
- Serrures mécaniques dynamiques et dispositif anti-chute
- Crans de sécurité mécanique
- Peinture par poudrage epoxy finition galvanisé possible
- Finition du plateau en tôle antidérapante, qui protège le véhicule inferieur
- Levage par piston hydraulique

- Groupe hydraulique individuelle et tableau de commande -
- Bras de commande spécialement conçu pour permettre à l'opérateur de contrôler l'ascenseur sans passer sous la plate-forme
- Interrupteur à clé électrique pour la sécurité et la sûreté
- Déblocage manuel disponible en cas de coupure de courant
- La plate-forme peut être arrêtée à différentes hauteurs pour s'adapter pour divers véhicules et hauteur de plafond
- Protection contre la surcharge hydraulique

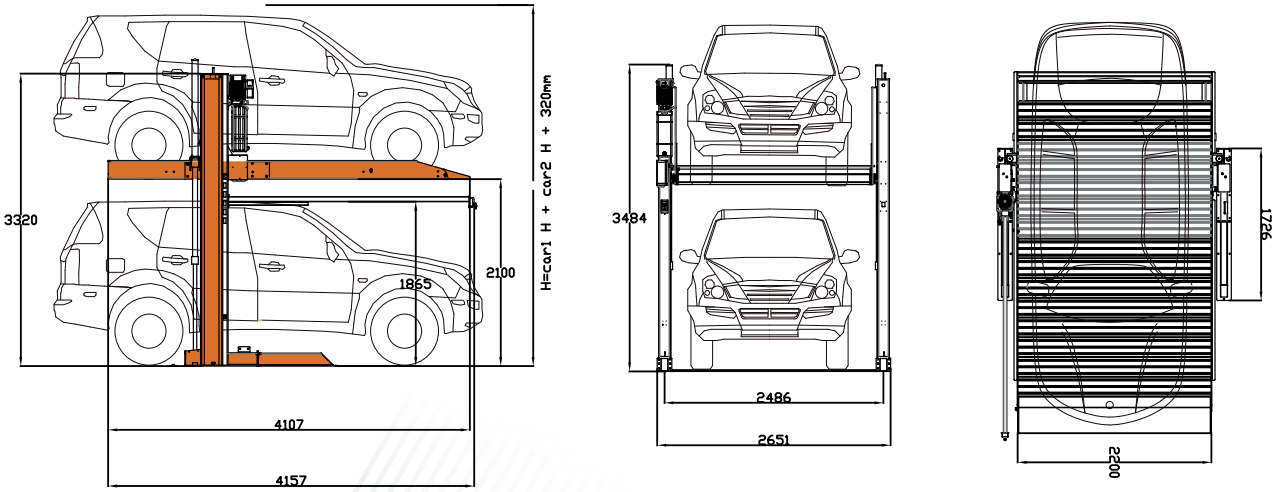

Nom de l'appareil	Leader Park **3200**
Capacité de levage	3200kg
Hauteur de levage	2100mm
Largeur de platforme utilisable	2100mm
Unité de puissance	3Kw pompe hydraulique
Tension d'alimentation disponible	1 ou 3 Phase, 50/60Hz 220V ou 380V
Mode d'opération	Interrupteur à clé
Tension de fonctionnement	24V
Verrouillage de sécurité	Verrou anti-chute dynamique
Déverrouillage	Libération automatique électrique
Vitesse montante / descendante	<55s
Finition	Antidérapant

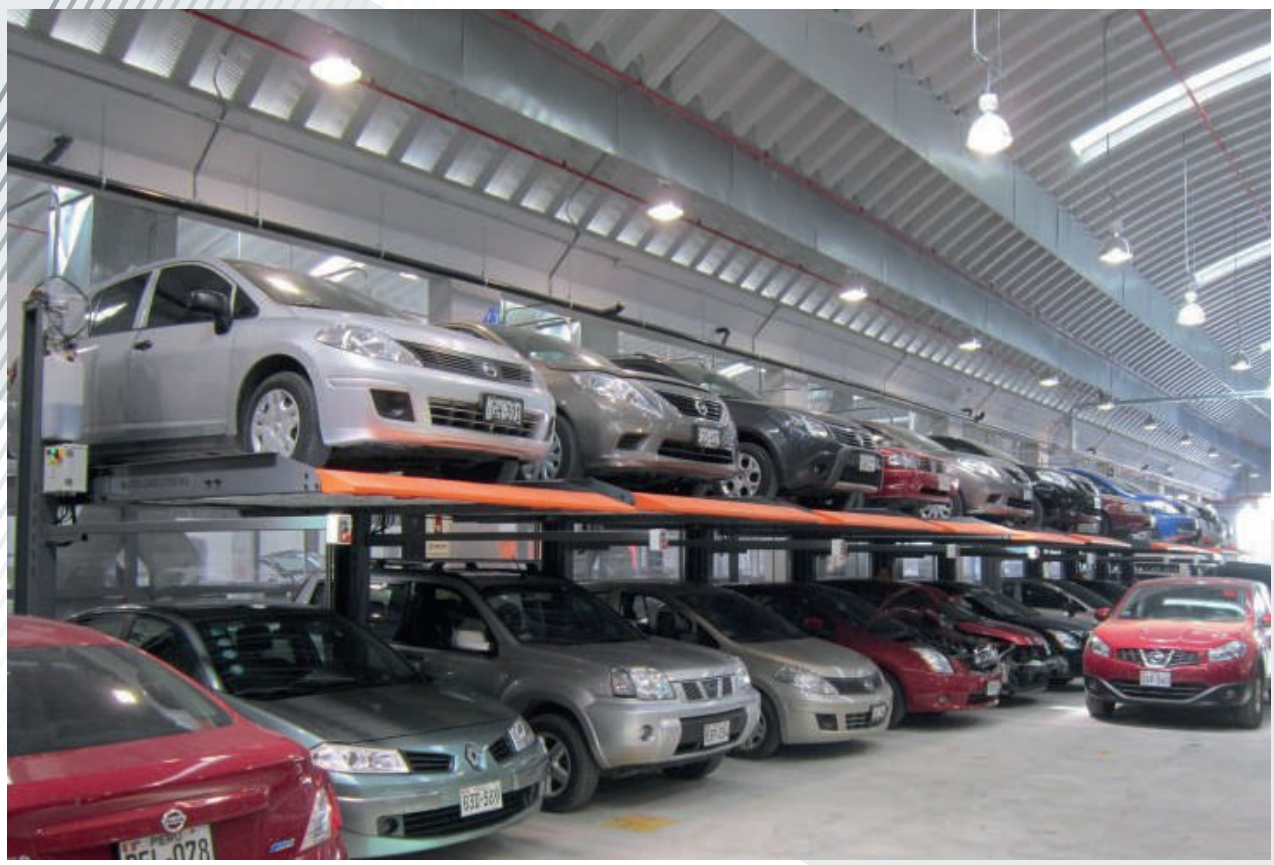

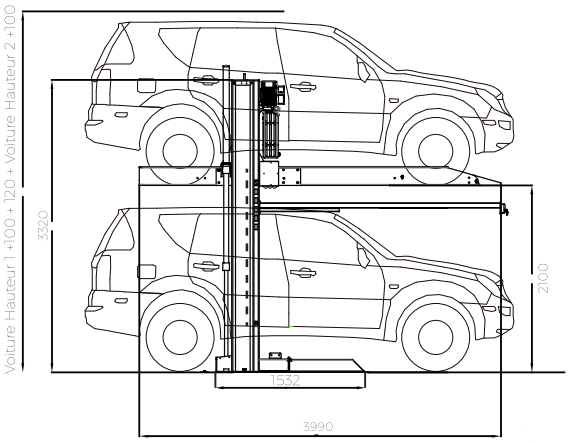

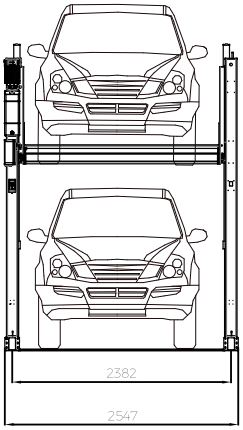

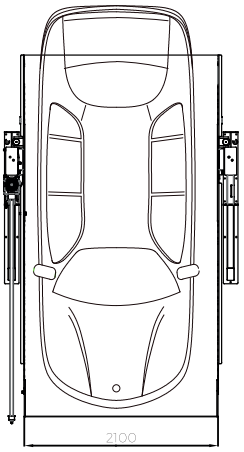

Nom de l'appareil	Leader Park **2700**
Capacité de levage	2700kg
Hauteur de levage	2100mm
Largeur de platforme utilisable	2100mm
Unité de puissance	3Kw pompe hydraulique
Tension d'alimentation disponible	1 ou 3 Phase, 50/60Hz 220V ou 380V
Mode d'opération	Interrupteur à clé
Tension de fonctionnement	24V
Verrouillage de sécurité	Verrou anti-chute dynamique
Déverrouillage	Libération automatique électrique
Vitesse montante / descendante	<55s
Finition	Antidérapant

Interrupteur à clé pour une utilisation facile avec bouton d'arrêt d'urgence de vérrouillage

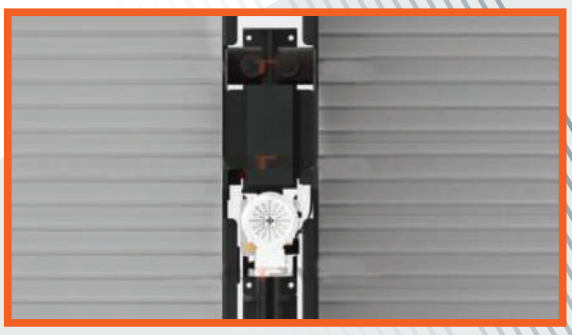

La fonction de partage permet d'économisé du coût et de l'espace

Le bloc d'alimentation indivuduel et le système de contrôle pour chaque unité rendent l'opération plus pratique

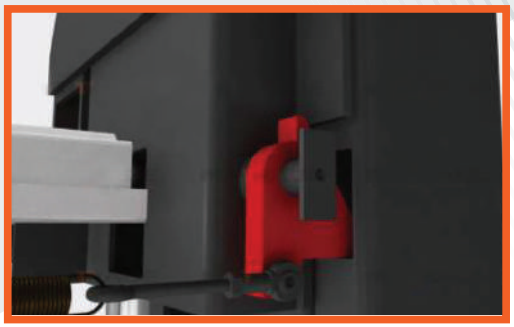

Dispositif anti-chute mécanique

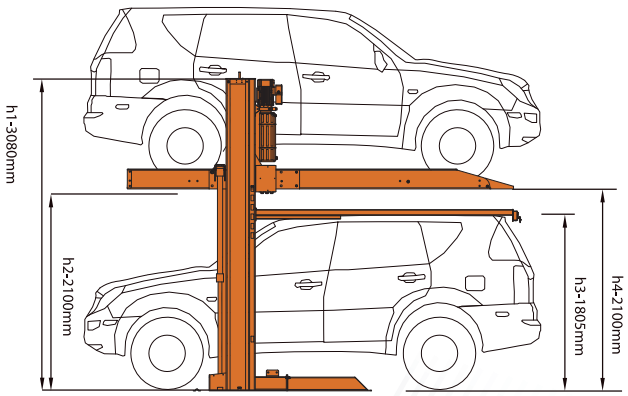

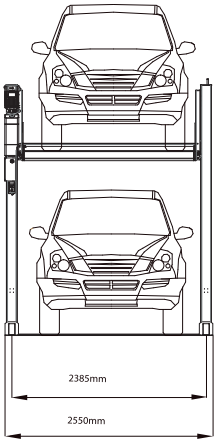

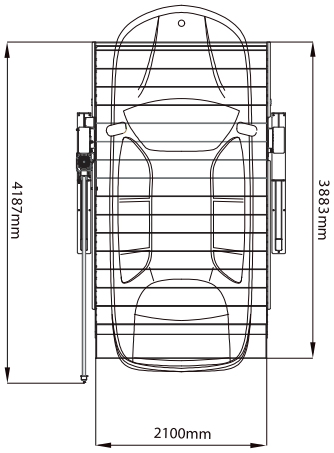

Nom de l'appareil	Leader Park **2300**
Capacité de levage	2300kg
Hauteur de levage	2100mm
Largeur de platforme utilisable	2100mm
Unité de puissance	2,2Kw pompe hydraulique
Tension d'alimentation disponible	1 ou 3 Phase, 50/60Hz 220V ou 380V
Mode d'opération	Interrupteur à clé
Tension de fonctionnement	24V
Verrouillage de sécurité	Verrou anti-chute dynamique
Déverrouillage	Libération automatique électrique
Vitesse montante / descendante	<55s
Finition	Antidérapant

La hauteur de levage peut-être ajustée pour s'adapter aux faibles hauteurs de plafond

Bloc d'alimentation et système de contrôle individuel de chaque unité rendent son utilisation plus pratique.

La plaque de recouvrement supérieur pour la colonne assure une sécurité supplémentaire

La conception unique des colonnes et de chariots rend disponible à tout moment

LEADER-PARK *4-3600*

- Capacité 3600 kg idéal pur SUV
- Elévateur 4 colonnes
- Serrures mécaniques dynamiques et dispositif anti-chute
- Peinture par poudrage epoxy, finition galvanisé en option
- Finition du plateau en tôle antidérapante, qui protège le véhicule inferieur.
- Levage par piston hydraulique
- Crans de sécurité mécanique
- Groupe hydraulique individuelle et tableau de commande -
- Bras de commande spécialement conçu pour permettre à l'opérateur de contrôler l'ascenseur sans passer sous la plate-forme
- Interrupteur à clé électrique pour la sécurité et la sûreté
- Déblocage manuel disponible en cas de coupure de courant
- La plate-forme peut être arrêtée à différentes hauteurs pour s'adapter à divers véhicules et hauteurs de plafond
- Protection contre la surcharge hydraulique

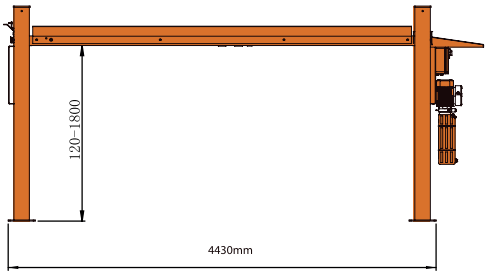

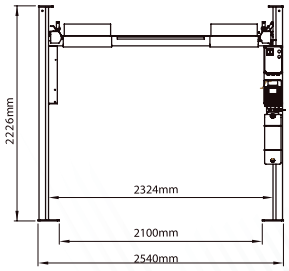

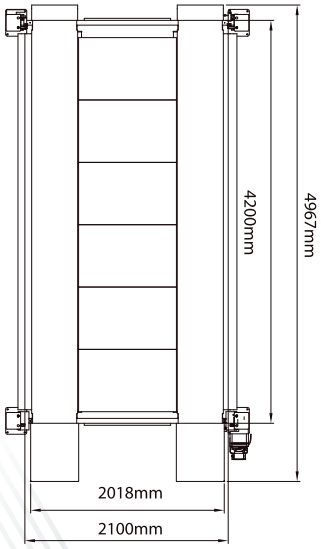

Nom de l'appareil	Leader Park **4-3600**
Capacité de levage	3600kg
Hauteur de levage	1800mm
Largeur de platforme utilisable	2100mm
Unité de puissance	2,2Kw pompe hydraulique
Tension d'alimentation disponible	1 ou 3 Phase, 50/60Hz 220V ou 380V
Mode d'opération	Interrupteur à clé
Tension de fonctionnement	24V
Verrouillage de sécurité	Verrou anti-chute dynamique
Déverrouillage	Libération automatique électrique
Vitesse montante / descendante	<55s
Finition	Antidérapant

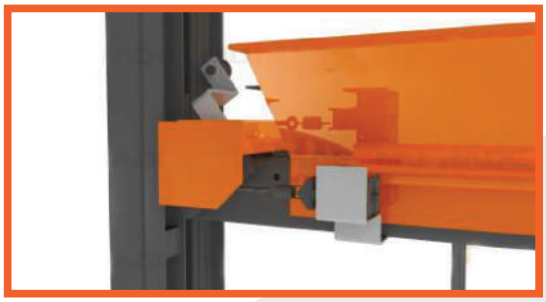

Système de vérrouillage automatique électrique

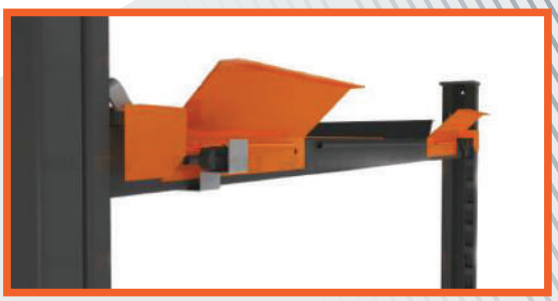

Bloque roues

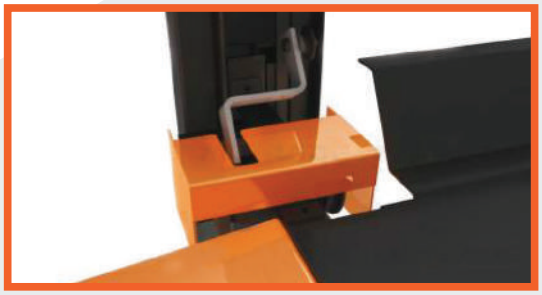

Mécanisme unique de détection de câble d'acier

Une plate-forme plus large rend le stationnement plus facile

LEADER-PARK *X3/X4*

- Capacité jusqu'à 3000 kg pour SUV et berline
- Design de qualité commerciale, adapté à la fois pour les parking et entreposage
- Quatre niveaux maximum
- Peinture par poudrage epoxy, finition galvanisé en option
- Le vérin hydraulique simple avec entraînement des câbles en acier
- Panneau de contrôle
- Structure auto-portante
- La fonctionnalité de partage de courrier intermédiaire permet de réduire les coûts et l'espace
- Interrupteur à clé électrique pour la sécurité
- Arrêt automatique une fois que l'opérateur relâche l'interrupteur à clé
- Verrou mécanique sur cylindre comme dispositif de sécurité anti chute
- Protection contre les surcharges hydrauliques

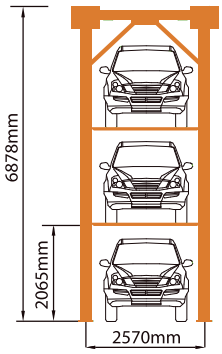

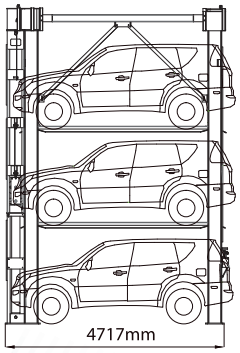

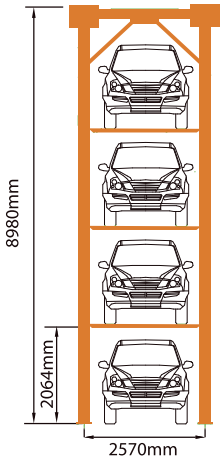

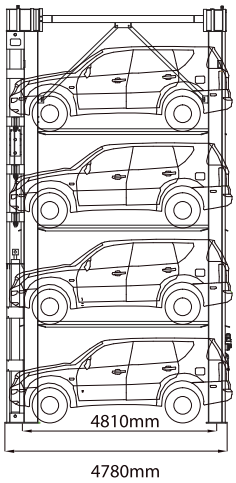

Parking de véhicule disponible	3 voitures / 4 voitures
Vitesse de levage	<90s/<150s
Capacité nominale	3000kg
Largeur de passage	2050mm
hauteur du véhicule disponible	2000mm
Mode d'opération	Interrupteur à clé
Déverrouillage	Manuel avec poignée
Mode de conduite	Cylindre hydraulique + câble d'acier
Puissance de pompe	7,5kw
Finition	revêtement en poudre
Tension de commande	24V
Tension d'alimentation disponible	380V, 3 phase 50/60Hz

La colonne intermédière peut-être partagé pour réduire les coût et réduire l'emprise au sol

La capacité nominale de 3000kg par voiture peut convenir à la plupart des types de véhicules

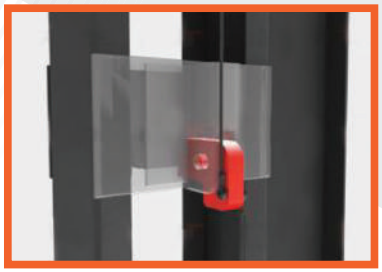

Les serrures anti-chute mécaniques sont adoptées comme protection de sécurité

Interrupteur à clé avec poignée de déverrouillage manuel pour une utilisation facile

LEADER-PARK *PS 2-2100/2700 & 4-2100/2700*

- Doubleur de parking avec système de fosse
- Chaque véhicule peut être garé ou récupéré facilement sans déplacer aucune autre voiture
- La charge de stationnement est de 2100kg ou 2700kg par plateau
- Adapté à la fois pour le stationnement commercial et résidentiel
- Plate-forme galvanisée avec plaque à vagues pour un meilleur stationnement
- Plate-forme pouvant aller jusqu'à 5000mm en largeur
- Cylindres de levage hydrauliques
- Compartiment hydraulique individuel et panneau de commande
- Fosse et paroi arrière nécessaires pour supporter la structure
- La capacité de 2700 kg est disponible en option pour les SUV
- Verrou de sécurité anti-chute à l'avant de la plate forme
- Système anti rupture de chaîne
- Système de verrouillage automatique
- Bouton d'arrêt d'urgence
- Contrôle automatique des pressions
- Interrupteur à clé électrique pour la sécurité
- Synchronisation de la chaîne d'équilibrage
- Protection électrique en cas de surtensions

Hauteur dimensions type standard

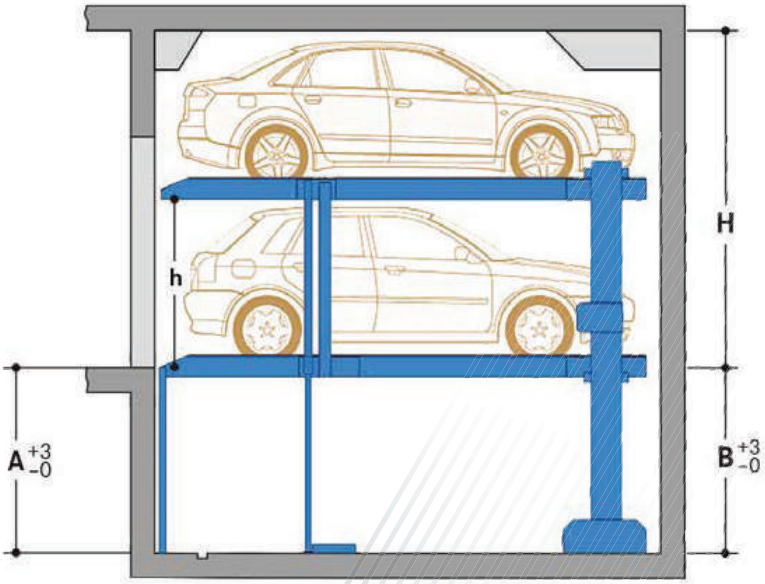

1 Avec une augmentation de la hauteur disponible, les voitures plus grandes pourront se garer sur la plate-forme supérieure

2 UL = niveau supérieur / LL = niveau inférieur

Taille	Profondeur fosse	Taille Véhicule		Distance de la plate-forme
		UL	LL	
3180	1700	1500	1500	1566
3230	1750	1500	1550	1616
3280	1750	1550	1550	1616
3280	1800	1500	1600	1666
3380	1800	1600	1600	1666
3330	1850	1500	1650	1716
3480	1850	1650	1650	1716
3380	1900	1500	1700	1766
3580	1900	1700	1700	1766
3430	1950	1500	1750	1816
3680	1950	1750	1750	1816
3480	2000	1500	1800	1866
3780	2000	1800	1800	1866
3530	2050	1500	1850	1916
3880	2050	1850	1850	1916
3580	2100	1500	1900	1966
3980	2100	1900	1900	1966

Dimension de la largeur

Largeurs de plate-forme :

2300 mm (unité simple), 4600 mm (unités doubles) :
-Pour largeur de véhicule de 2000 mm (sans rétroviseur extérieur)
2400 - 2500 mm (unités individuelles), 4700 mm - 5400 mm (unités doubles):
-Pour véhicules plus larges que 2000 mm (sans rétroviseur extérieur)
-Pour les unités avec des murs intermédiaires
-Pour les unités situées au bout du couloir

Pour un stationnement confortable, des conditions d'entrée et de sortie de 2300 mm sont recommandées. Une largeur de plate-forme réduite signifie un confort de stationnement réduit en fonction de la largeur du véhicule, du type de véhicule, du style de conduite individuel, de la situation d'accès au garage.

Unité simple

Espace Nécessaire	Largeur de la plate-forme
B	
2550	2300
2650	2400
2750	2500

Unité double

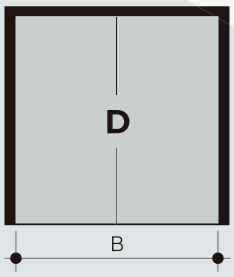

Espace Nécessaire	Largeur de la plate-forme
B	4600
4900	4700
5000	4800
5100	4900
5200	5000
5300	

Unités combinées

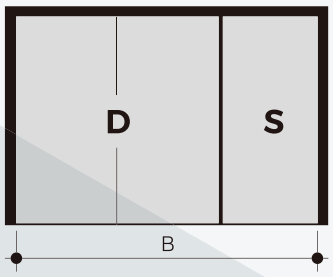

Espace Nécessaire	Largeur de la plate-forme
B	
7450	2300+4600
7750	2400+4800
8050	2500+5000

LEADER-PARK Inclinable

- Adapté pour les faibles hauteurs sous plafond
- 2000 kg de capacité
- Plate-forme galvanisée avec plaque en vaguelettes pour protection du véhicule inferieur
- Plate-forme basculante de 10 degrés
- Vérin hydraulique de levage direct
- Groupe hydraulique et panneau hydraulique individuel
- Structure autonome
- Interrupteur à clé électrique pour la sécurité
- Arrêt automatique une fois que l'opérateur relâche l'interrupteur à clé
- Le déverrouillage électrique ou manuel au choix
- La hauteur de levage maximale est réglable pour s'adapter à différentes hauteurs de plafond
- Serrure mécanique anti-chute sur la position supérieure
- Peinture par poudrage epoxy, finition galvanisé en option
- Protection contre la surcharge hydraulique

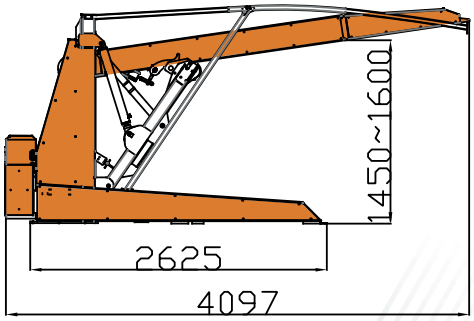

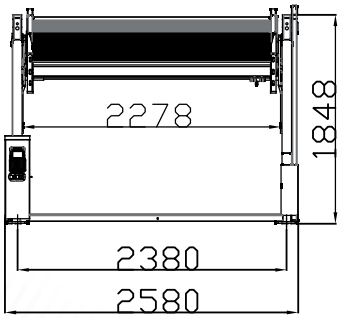

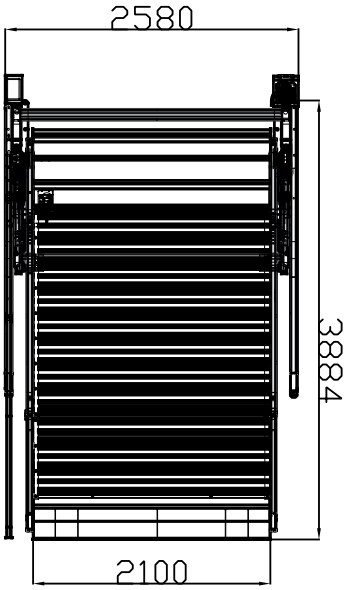

Taille du véhicule	5000mmX1850mmX1550mm
Poids du véhicule	≤2000Kg
Hauteur de levage	1600mm
Mode de verrouillage	Verrou de position
Mode conduite	Hydraulique
Traitement de surface	Revêtement en poudre
Unité de contôle	24V
Temps de levage	24S
Temps d'abaissement	24S
Voltage	380V/220V
Puissance du moteur	2.2kw

la plate-forme basculante permet de s'adapter au mieux à la hauteur disponible

Structure autoportante

LEADER-PARK MVNA

Leader-Park MVNA est un produit qui peut être personnalisé selon vos différentes exigences pour la hauteur de levage, la capacité de levage et la taille de la plate-forme. Le Leader-Park MVNA 4 colonnes est un ascenseur à voiture ou de marchandises d'utilisation industrielle

- Système de levage non accompagné, le transport de personnes est strictement interdit
- Capacité de levage de 2000kg jusqu'à 10000kg
- La fosse est préférable mais pas obligatoire, nous pouvons fournir un plan incliné
- Système d'entraînement direct du cylindre hydraulique
- Cylindre avec doubles chaînes en acier
- Haute précision et stabilité du système d'entraînement hydraulique
- Pompe hydraulique
- Verrouillage anti-chute
- La structure pré-assemblée facilite l'installation
- La commande à distance est disponible en option
- Double ou triple niveaux de plates-formes sont disponibles
- Peinture par poudrage epoxy, finition galvanisée en option
- Protection contre la surcharge hydraulique

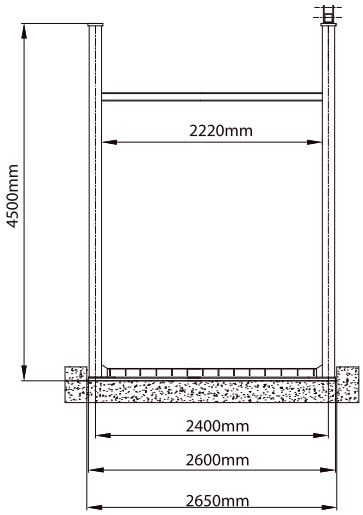

Capacité de levage	2,000-5,000 kg
Hauteur de levage	2,000-12,000mm
Longueur de la plate-forme	2000mm-6000mm
Largeur de la plate-forme	2000mm-5000mm
Matériel de plate-forme	Tôle d'acier diamantée (standard) / Tôle d'acier aluminium 4 mm (en option)
No. du niveau	Selon vos besoins
Mode de conduite	Hydraulique (cylindre avec doubles chaînes en acier)
Opération	Interrupteur à bouton (standard) / télécommande (en option)
Bloc d'alimentation	4 kw pompe hydraulique
Vitesse de levage	4m/min
Dispositifs de sécurité	Verrou anti-chute mécanique
Finition	Peinture en aérosol
Couleur	Selon vos besoins
Tension d'alimentation disponible	380V, 3 phase 50/60Hz

LEADER-PARK MVNA-S

MVNA-S (monte voiture non accompagné à ciseaux) c'est un produit qui peut être personnalisé selon vos diffé- rentes exigences pour la hauteur de levage, la capacité de levage et la taille de la plate-forme.
MVNA-S est un ascenseur à voiture ou de marchandises et un élévateur vertical de table d'utilisation industrielle

- Système de levage non accompagné, le transport de personnes est strictement interdit
- Capacité de levage de 2000kg jusqu'à 10000kg
- Une fosse de fondation est nécessaire pour le MVNA-S
- Système d'entraînement direct du cylindre hydraulique
- Cylindre avec doubles chaînes en acier
- Haute précision et stabilité du système d'entraînement hydraulique
- Pompe hydraulique
- Verrouillage anti-chute
- La structure pré-assemblée facilite l'installation
- La commande à distance est disponible en option
- Double ou triple niveaux de plates-formes sont disponibles pour plus de stationnement
- Plaque en acier de qualité supérieure
- Protection contre la surcharge hydraulique

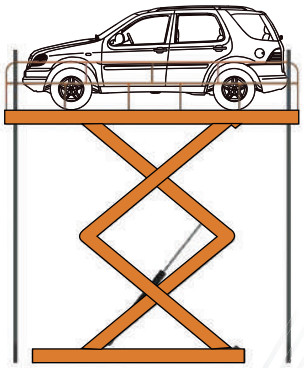

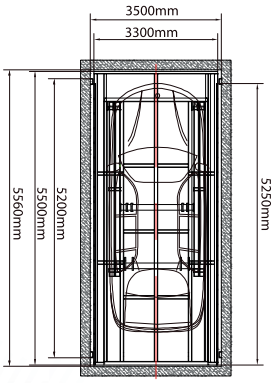

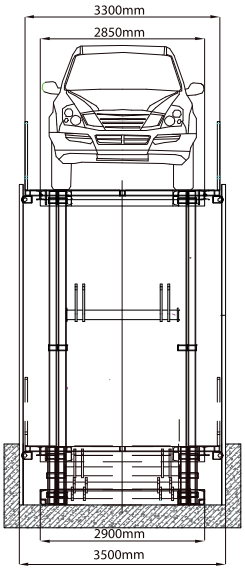

Capacité de levage	2000 - 10000kg
Hauteur de levage	2000 - 10000mm
Longueur de la plate-forme	2000mm-6000mm
Largeur de la plate-forme	2000mm-5000mm
Matériel de plate-forme	Tôle d'acier diamantée (standard) / Tôle d'acier aluminium 4 mm (en option)
No. du niveau	Selon vos besoins
Mode de conduite	Hydraulique (cylindre avec doubles chaînes en acier)
Opération	Interrupteur à bouton (standard) / télécommande (en option)
Bloc d'alimentation	4 kw pompe hydraulique
Vitesse de levage	4m/min
Dispositifs de sécurité	Verrou anti-chute mécanique
Finition	Peinture en aérosol
Couleur	Selon vos besoins
Tension d'alimentation disponible	380V, 3 phase 50/60Hz

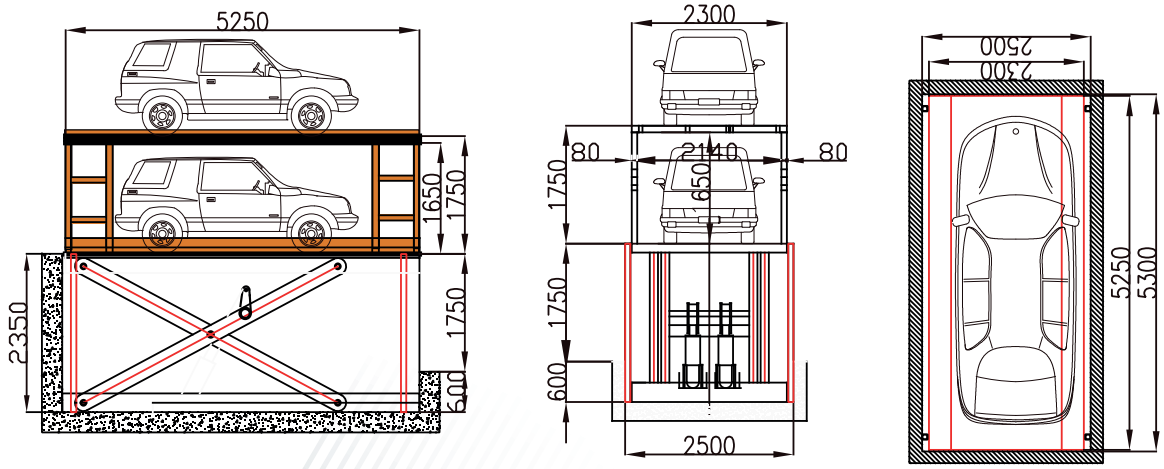

Nom de l'appareil	Leader Duplo
Hauteur de levage	3,000 kg par plate-forme
Capacité nombre de plate-forme utilisable	2
Longueur de la plate-forme	5000mm-6000mm
Largeur de la plate-forme	2000mm-3000mm

LEADER-PARK 360

- Plateau tournand pour professional de l'automobile ou particulier
- Diamètre de la table (de 1,2 à 35 mètres)
- Vitesse et angle de rotation (0,2-2 tr / min)
- Capacité de 1 à 20 tonnes
- Option de personnalisation du revêtement de la plateforme

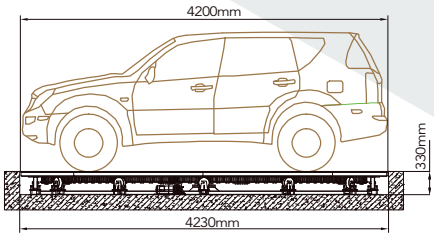

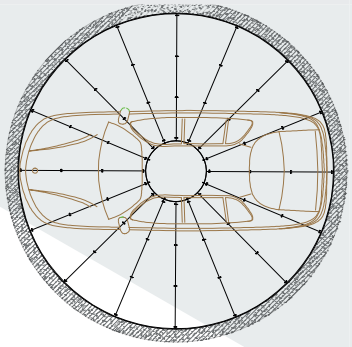

Mode conduite	Moteur électrique
Diamètre	1.2-35m *peut-être personnalisé selon les besoins des clients
Capacité de chargement	1-20ton *peut-être personnalisé selon les besoins des clients
Moteur	0.75kw *peut-être personnalisé selon les besoins des clients
Voltage	380v, 50hz, 3P *peut-être personnalisé selon les besoins des clients
Vitesse rotation	0.2-2rpm
Angle de rotation	360 toutes directions
Fosse	180/320mm
Finition	Peinture Thermolaquée
Couleur	Personnalisé
Revêtement plate-forme	Acier, Aluminium *peut-être personnalisé selon besoin.
Opération	Bouton, télécommande, PLC Peut-être personnalisé selon besoins
Traitement des métaux	Découpe laser

LEADER BRIDGE 4

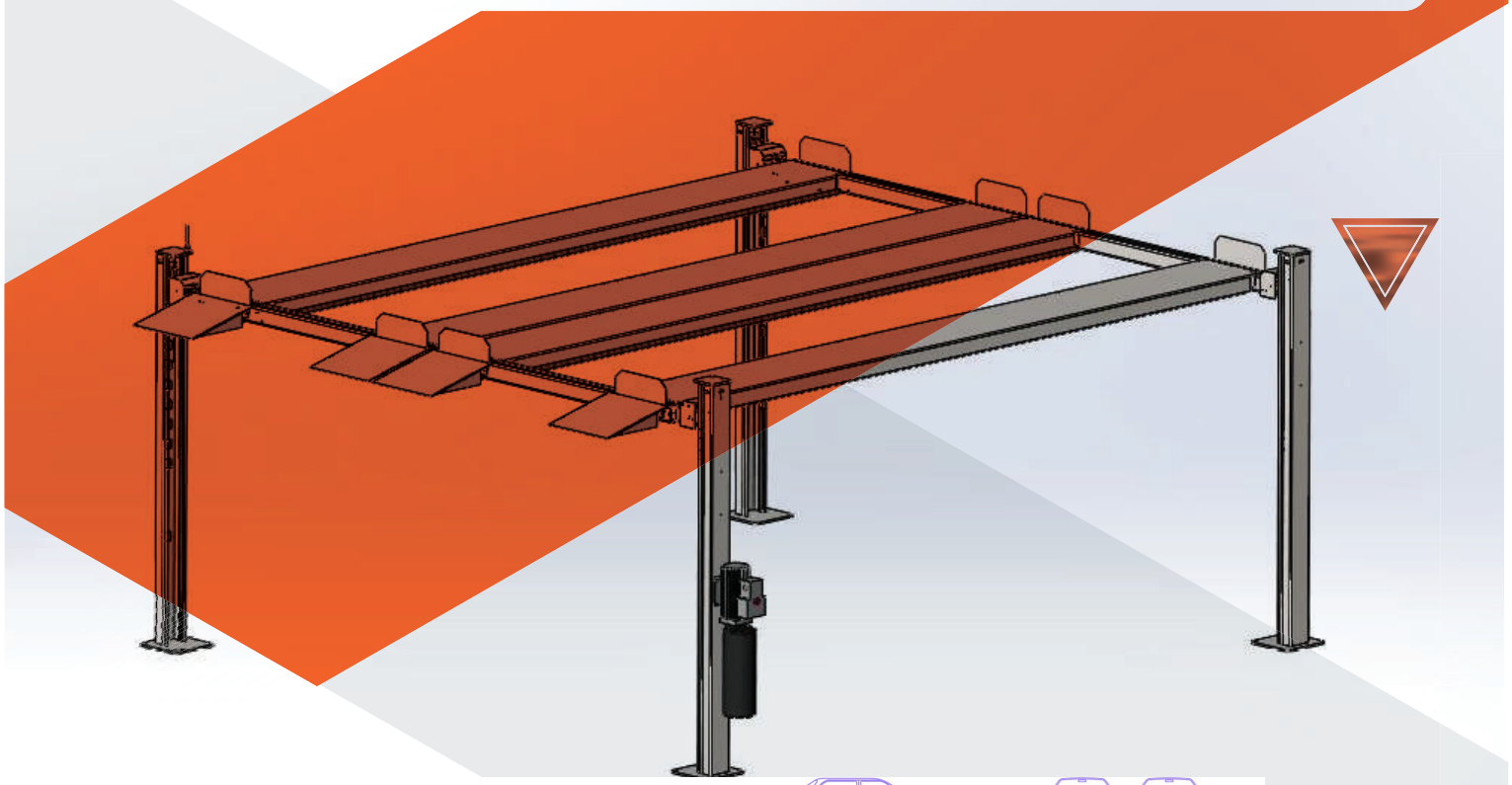

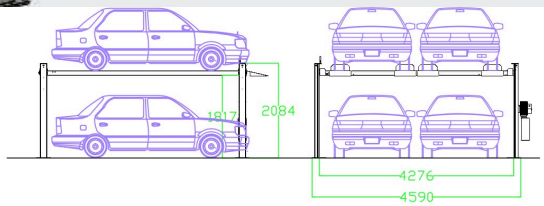

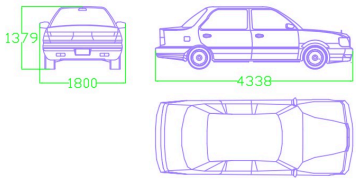

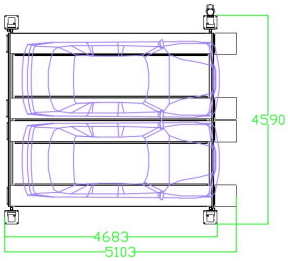

	Type	
Parking	Parking Cars	4 cars
	Vehicels weight	<4000kgs
Size of car	Length	<4300mm
	width	<1800mm
	Height	<1500mm
Motor	5.7kw	
Speed	1 min	
Electric	380V 50Hz 3p	

Il s'agit d'un système de stationnement de conception à deux niveaux, un espace de stationnement au rez-de-chaussée pouvant garer directement la voiture. Lors du stationnement de la voiture au deuxième niveau, la voiture au sol doit être évacuée.

- Peut être utilisé dans un parking privatif ou collectif
- Système de déverrouillage électrique ou manuel unique, sûr et fiable
- Option possible plaque centrale en tole larmée
- Vous pouvez choisir la galvanisation, l'électrodéposition ou la pulvérisation de poudre
- Charge dynamique à 120% de capacité et test de charge statique à 150% de la capacité de charge
- Pompe manuelle en option sur le groupe moteur en cas de coupure de courant
- Boîtier de contrôle optionnel 24v
- Finition poudre epoxy, ou galvanisation (en option)

LEADER-PARK **MONO COLONNE** Fixation Mur

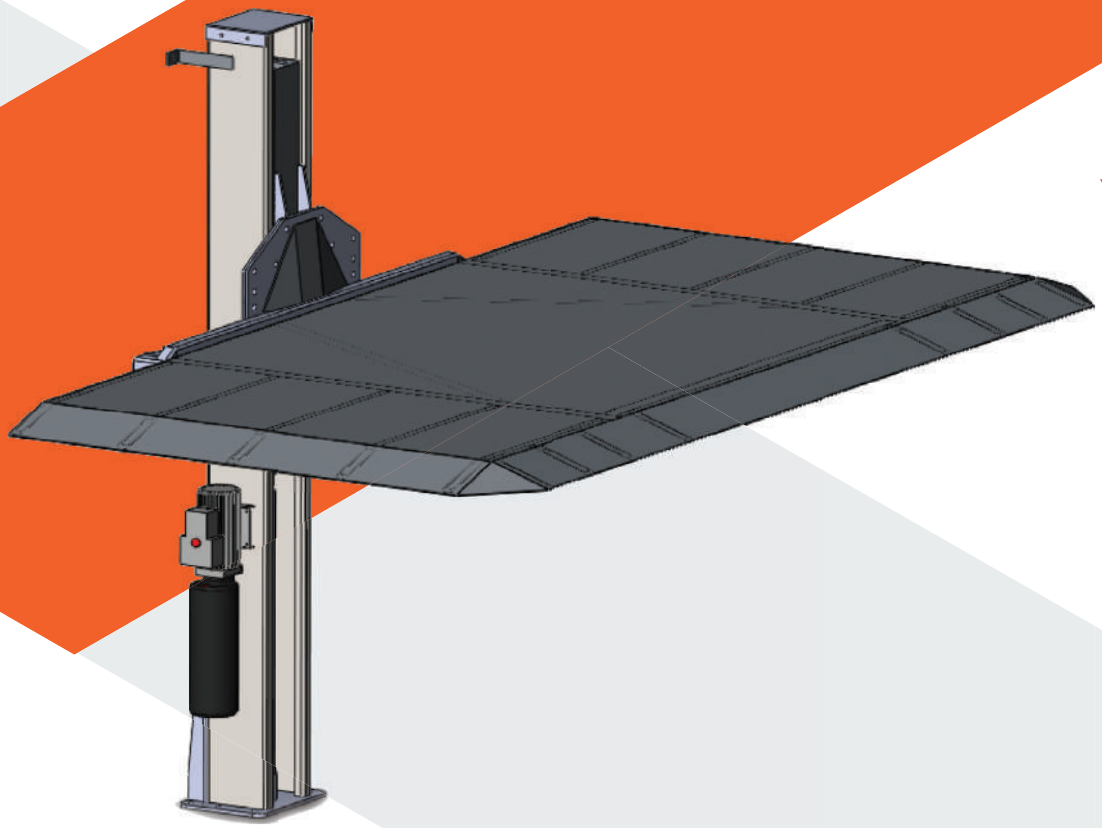

- Systeme mono colonnes très compact
- Charge maxi 2500kg
- Modele autoportant ou fixation murale
- Fonctionement par Vérin hydraulique simple, entraînement par chaîne, levage, descente rapide
- Système de déverrouillage électrique ou manuel unique, sûr et fiable
- Bloc coulissant en polyéthylène micromoléculaire résistant à l'usure et à la chaleur
- Finition poudre epoxy, ou galvanisation (en option)
- Charge dynamique à 120% de capacité et test de charge statique à 150% de la capacité de charge
- Plusieurs dimensions possible sur demande

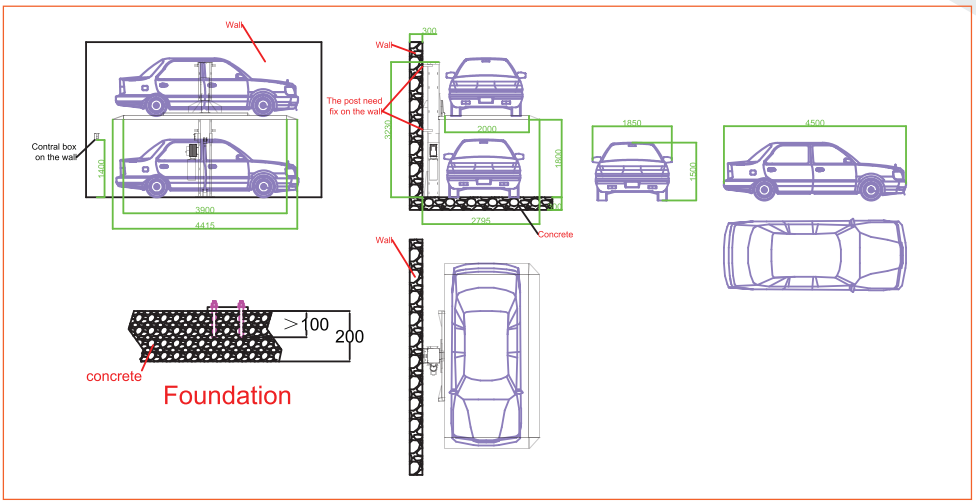

Charge Maximum	2500 kg
Hauteur de levage	1800mm à 2100mm
Dimensions hors tout	2795*4415*3230mm
Vitesse levage/descente	45 à 50s
Puissance moteur	220V, 1p ou 380V 3p

LEADER-PARK **MONO COLONNE** Fixation Sol

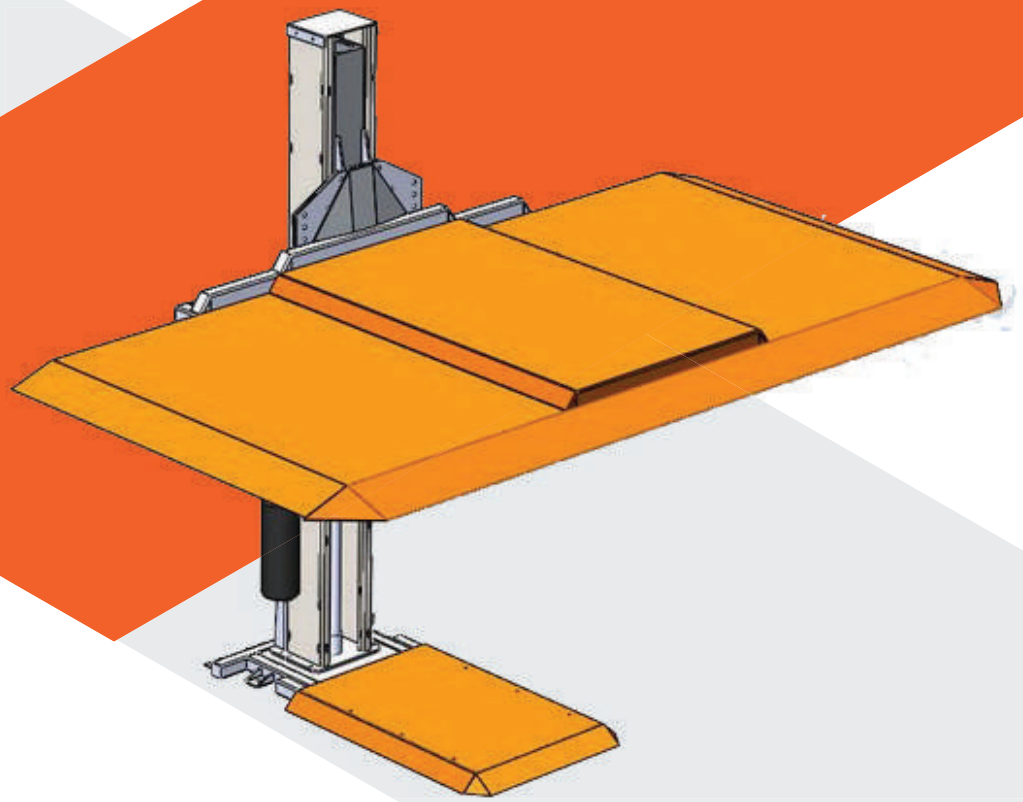

- Systeme mono colonnes très compact
- Charge maxi 2500kg
- Modele autoportant ou fixation murale
- Fonctionement par Vérin hydraulique simple, entraînement par chaîne, levage, descente rapide
- Système de déverrouillage électrique ou manuel unique, sûr et fiable
- Bloc coulissant en polyéthylène micromoléculaire résistant à l'usure et à la chaleur
- Finition poudre epoxy, ou galvanisation (en option)
- Charge dynamique à 120% de capacité et test de charge statique à 150% de la capacité de charge
- Plusieurs dimensions possible sur demande

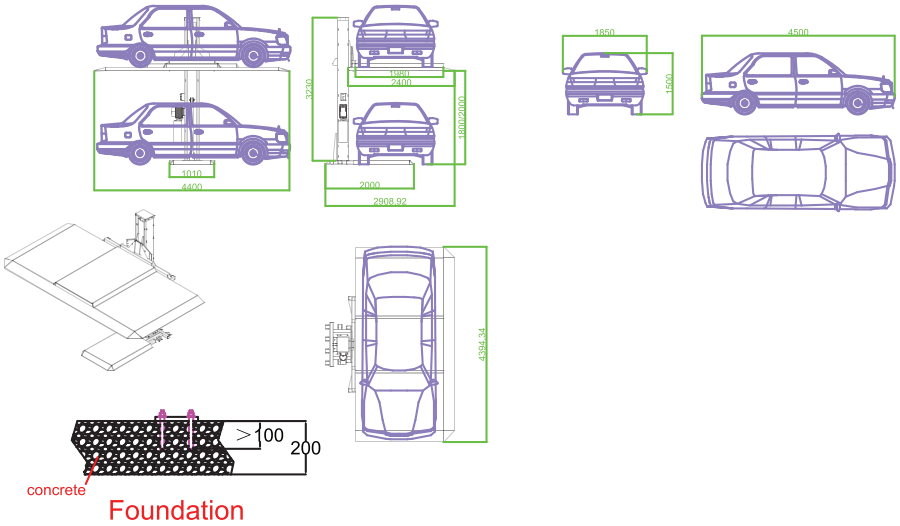

Charge Maximum	2500 kg
Hauteur de levage	1800mm à 2100mm
Dimensions hors tout	2908*4394*3230mm
Vitesse levage/descente	45 à 50s
Puissance moteur	220 V, 1p ou 380 V 3p

Siège et bureau Sud
163 rue des aromes, ZI Capra
30340, Méjannes les Alès. Tél. : 04 30 38 12 94
contact@leader-elevation.com

Bureau Nord
10 rue du colisée
75008 Paris, Tél. : 01 56 59 16 20
contact@leader-elevation.com